NOTICE PISTOLETS LASERS

MISE EN GARDE ET CONDITIONS D'UTILISATION

- Il est strictement interdit d'ouvrir ou de modifier le simulateur laser, sauf pour remplacer la pile ou la crosse.

- Protégez le simulateur des rayons directs du soleil et de la pluie

- Ne visez jamais personne, ni aucun animal et n'utilisez jamais le simulateur en zones non contrôlées.
- Lorsque vous manipulez le simulateur, respectez les règles générales liées à la manipulation des armes réelles.
- N'utiliser que des piles alcalines 1.5V AAA (x1) (autonomie : environ 50 000 tirs)
- Température d'utilisation : 10 à 50° C

RAYONNEMENT LASER

NE REGARDEZ JAMAIS DIRECTEMENT VERS LE FAISCEAU LASER !

APPAREIL LASER DE CLASSE I

DESCRIPTION

SIMULATEUR LASER AVEC CROSSE UNIVERSELLE

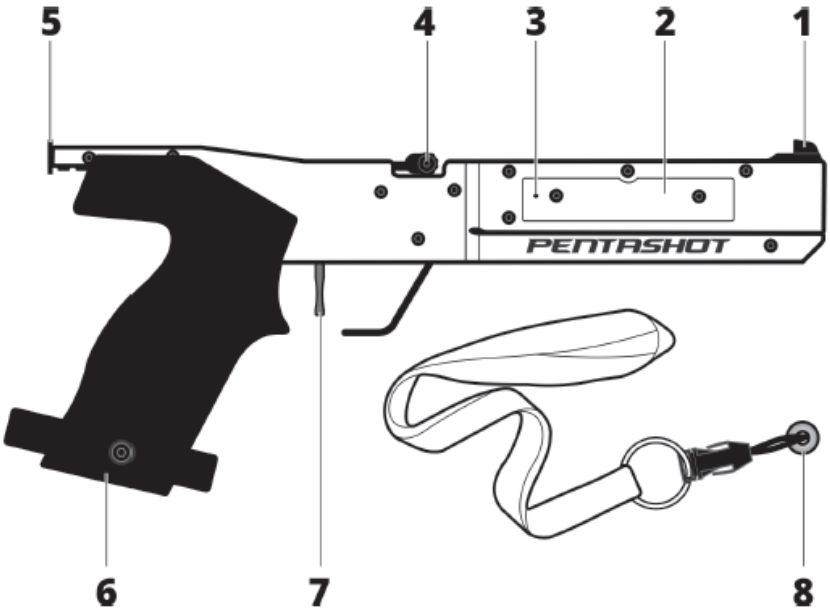

1	Viseurs avant
2	Cache-pile / pile
3	Témoin de l'état de la pile
4	Levier d'armement
5	Crans de mire
6	Crosse universelle avec surface caoutchoutée
7	Détente
8	Aimant de démarrage

ALLUMAGE EXTINCTION

ALLUMAGE

Fixez la puce (8) sur le corps du simulateur et déplacez-la de **droite à gauche**. Cela permet d'allumer le simulateur.

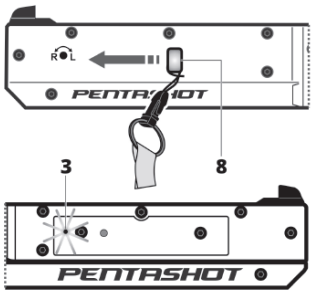

Le voyant (3) clignote. Le nombre de flashes indique l'état de la pile :
• 5 flashes – la pile est pleine à 100% • 4 flashes – la pile est pleine à 75%
• 3 flashes – la pile est pleine à 50% • 2 flashes – la pile est pleine à 25%
• 1 flash – la pile est vide, remplacez-la.

Une fois le test de la pile terminé, le voyant reste allumé en bleu pour indiquer que le laser est allumé et prêt à l'emploi.
Si le voyant bleu clignote de façon continue, cela indique que la pile est vide et qu'elle doit immédiatement être remplacée.

Pour chaque tir, armer le pistolet en actionnant le levier d'armement (4)

EXTINCTION

Le module laser s'éteint environ 20 minutes après le dernier tir. Si vous devez l'éteindre autrement, retirez la pile du corps du simulateur (uniquement en cas d'urgence).

RÉGLAGE DES VISEURS (ALIGNEMENT DU POINT LASER)

Afin de régler les viseurs du simulateur, dirigez le laser sur un mur ou un objet blanc à une distance de 10 mètres et vérifiez l'alignement du point laser rouge et des viseurs du simulateur. Si nécessaire, utilisez les vis de réglage pour aligner le point laser:
• Tournez la vis (9a) **dans le sens des aiguilles d'une montre** – pour déplacer le point laser vers la **gauche**
• Tournez la vis (9a) **dans le sens inverse des aiguilles d'une montre** – pour déplacer le point laser vers la **droite**
• Tournez la vis (9b) **dans le sens des aiguilles d'une montre** – pour déplacer le point laser vers le **haut**
• Tournez la vis (9b) **dans le sens inverse des aiguilles d'une montre** – pour déplacer le point laser vers le **bas**

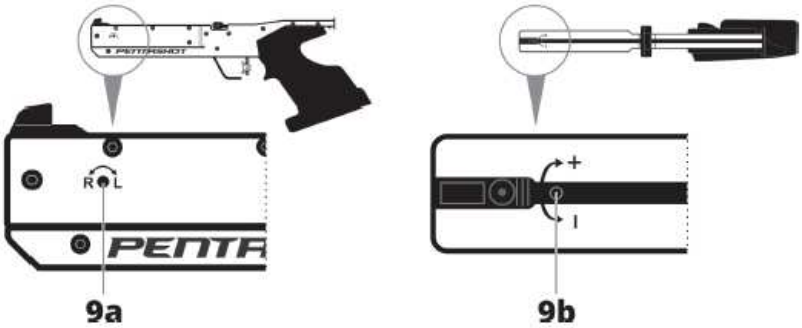

IMPORTANT : Ne tournez que très peu les vis de réglage. Un tour complet d'une vis de réglage déplace le point laser d'environ 20 cm à une distance de 10 m.

RÉGLER LA POSITION DE LA DÉTENTE

La détente a trois positions possibles. Dévissez la détente (7) et revissez-la dans une position mieux adaptée pour vous .

NOTICE CIBLES HIT & MISS TARGET

1. HIT&MISS Target
2. HIT zone
3. MISS zone &data
4. LED diodes
5. Battery space
6. Power switch
7.Hanging holes
8.Connector for lamps

CONDITIONS D'UTILISATION

- Protégez la cible des rayons directs du soleil et de la pluie

- N'utiliser que des piles alcalines 1.5V AA (x2)
- Température d'utilisation : 10 à 50° C

ALLUMAGE EXTINCTION

ALLUMAGE

Allumez la cible à l'aide du bouton START (6). Après la mise en marche, les diodes LED s'allument d'abord en **vert**, puis en **rouge** (quelques secondes seulement). La cible vérifie ensuite l'état des piles en allumant les diodes LED en vert :

5 diodes vertes - piles chargées
4 diodes vertes – piles chargées à 75 %
3 diodes vertes – piles chargées à 50 %
2 diodes vertes – piles chargées à 25 %
1 diode verte – piles complètement déchargées, remplacez les piles !

EXTINCTION

Eteindre la cible à l'aide du bouton START (6) maintenu enfoncé jusqu'au signal sonore (environ 5''). La cible **s'éteindra également automatiquement environ 20 minutes après le dernier tir**.

TIRS

L'impact en **zone-touchée (2)** est signalé par la lumière de la diode **LED verte** (4).
L'impact en **zone-manquée (3)** est signalé par la lumière de la diode **LED rouge (4).**

Le temps de tir est de 50 secondes à compter du premier tir (qui atteint la cible).
Au bout de 40 secondes, la première diode LED à gauche clignote lentement pendant 5 secondes,
A 45 secondes, elle se met à clignoter rapidement.
A 50 secondes, toutes les diodes LED clignotent pendant 5 secondes.

Toutes les diodes clignotent également si **la zone-touchée (2)** est atteinte **5 fois**.

INSTALLATION SUR TREPIED
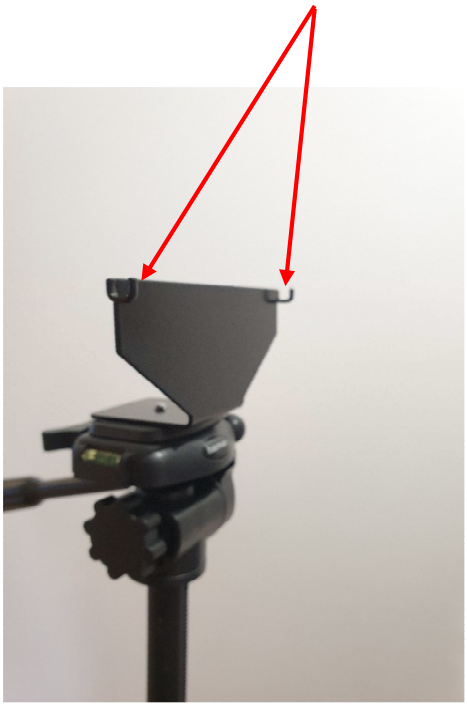
Suspendre la cible aux crochets de la platine fixés sur le trépied.